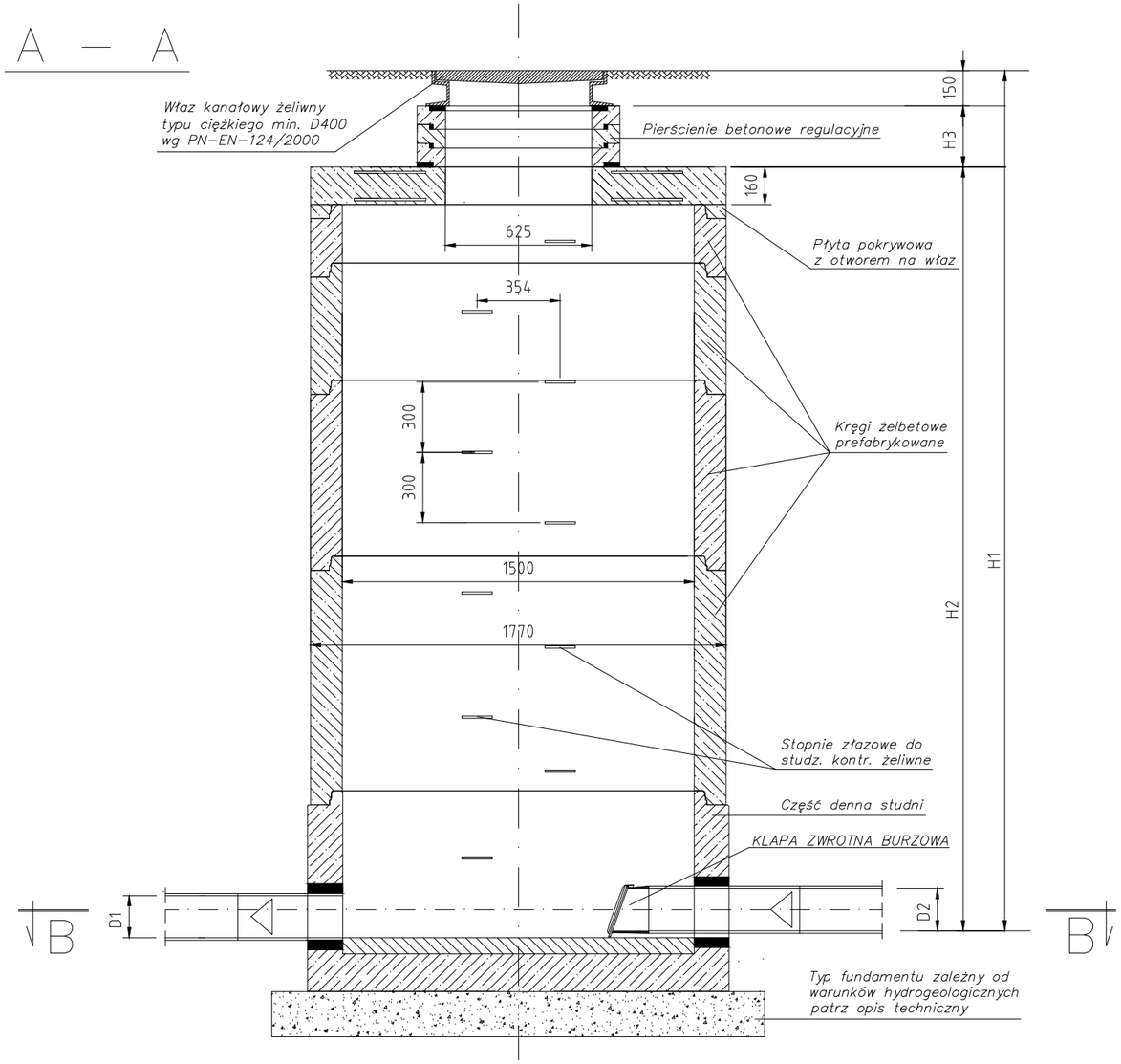

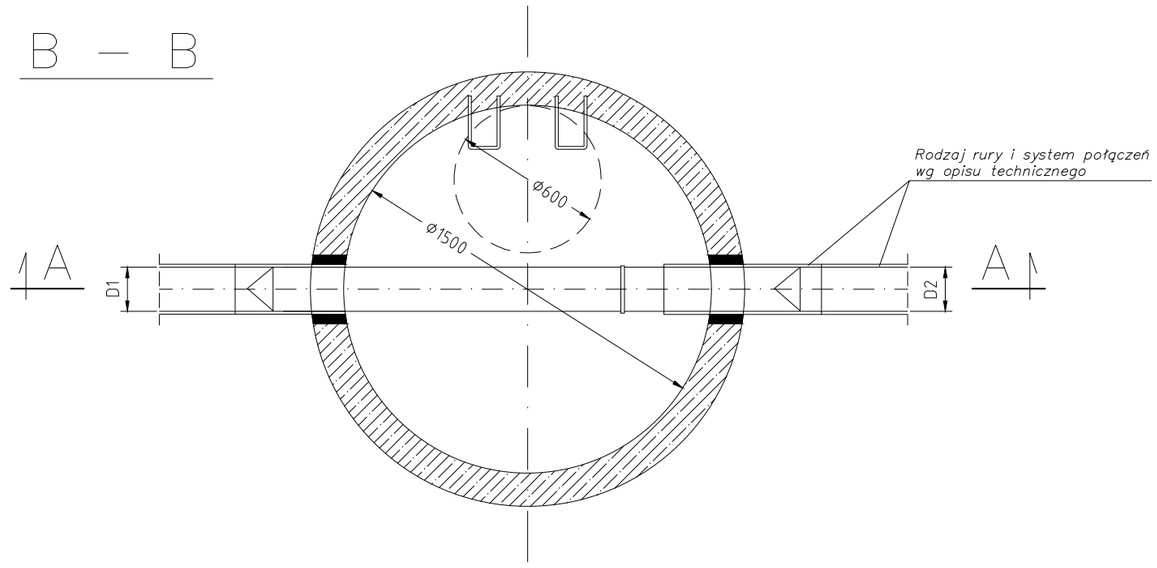

uwagi ogólne:
1. Wszystkie wymiary należy sprawdzić na budowie.
2. Wszelkie nieścisłości z projektem należny niezwłocznie zgłosić do projektantów
3. Nie skalować z rysunku

Główny Projektant

dwa
domagało wnuk architekci

domagało wnuk architekci
al. 1-go Maja 87 lok. 315 | 90-755 Łódź
tel. 42 23 66 313 | info@dwarchitekci.pl

Inwestor
Łódzka Specjalna Strefa Ekonomiczna S.A.
z siedzibą w Łodzi przy ul. ks. Biskupa Wincentego Tymienieckiego 22G

Projekt
Budowa parkingu wraz z infrastrukturą towarzyszącą oraz zagospodarowaniem terenu na nieruchomości nr ew. 80/39 obręb 25, znajdującej się w Łodzi przy ul.Tymienieckiego 22 G.

Lokalizacja
ul. Ks. Biskupa Wincentego Tymienieckiego 22G; 90-349 Łódź
działka nr ewid. 80/39 obręb W-25 m. Łódź
oraz działka nr ewid. 80/13 i 80/35, obręb W-25 m. Łódź

Projektant	Nr upr.	Podpis
mgr inż. Magdalena Koralewska	LOD/0336/POOS/05	
Sprawdzający	Nr upr.	Podpis
mgr inż. Krzysztof Zbrojewski	LOD/0335/POOS/05	

Branża SANITARNA	Data 09.2023	
Stadium PROJEKT TECHNICZNY	Format .	Skala 1:25

Rysunek
STUDNIA REWIZYJNA Ø 1500 ŻELBET Z KLAPĄ BURZOWĄ

Nr Projektu	Nr Rysunku	Rewizja
2308	S-4	

Plik